試　合　競　技

小学生の部
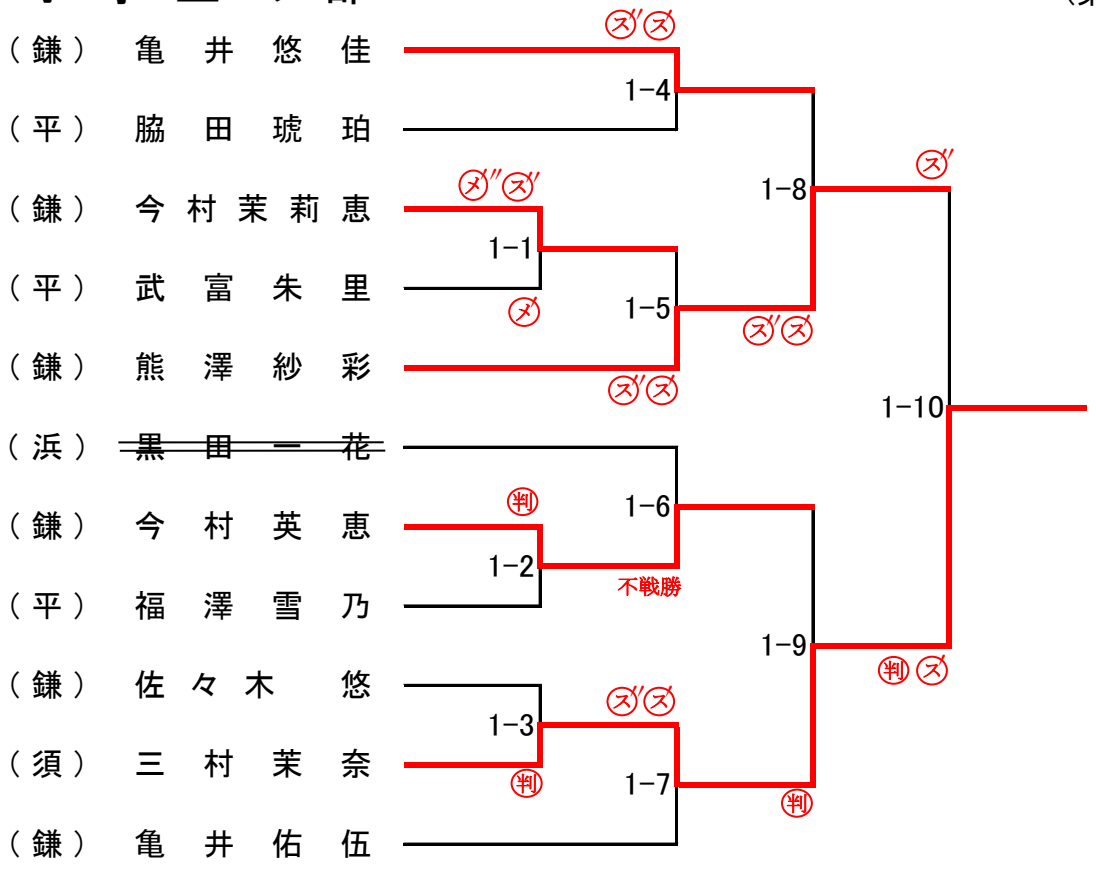
（第一試合場）