一般女子団体戦の部

（第二試合場）
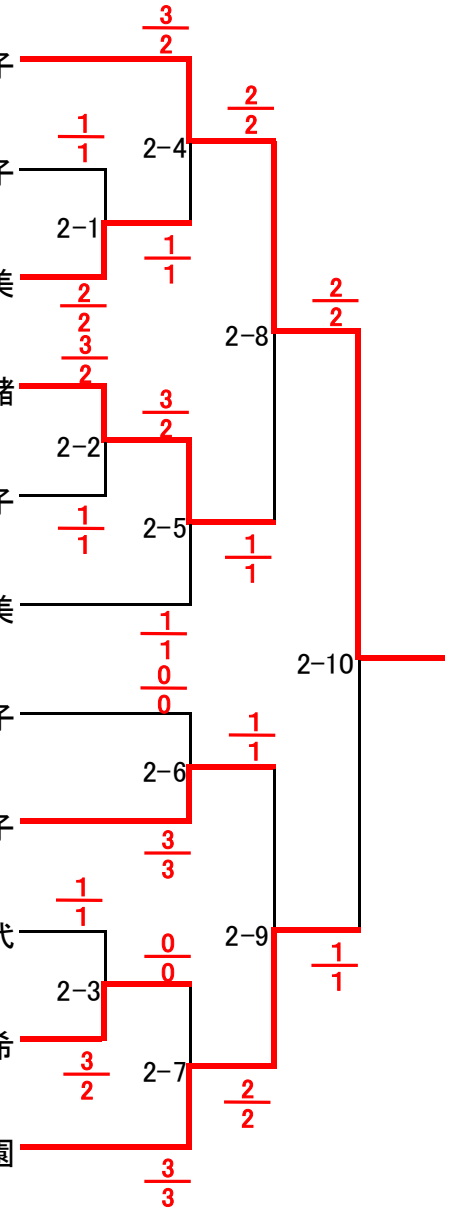
チーム	先鋒	中堅	大将
（横須賀A）	菅原紗己	宮崎幸	髙橋陽子
（横浜A）	西岡千鶴	廣田由紀子	藤川智子
（鎌倉）	小田切由香子	関美津代	酒井芙美
（横浜B）	江口正子	小川文代	清水美砂緒
（厚木）	薬師寺和子	有路志津子	高橋幸子
（横浜C）	本間惇子	佐藤昌子	松井敏美
（横浜D）	笠原真香	山田裕美	渡邊麻理子
（平塚）	柳田紗季	牛来（ごらい）沙弥香	前澤薫子
（横須賀B）	小野寺葉子	髙橋美菜子	郡芙美代
（鎌女大）	（1の負先鋒）	木下彩香	加納美希
（横浜E）	加藤綾子	髙野愛	鈴木弓園