男　子　の　部

（第二試合場）

（中高生は“ツキ”は禁止とします）

（神大）今清水蒼大
（浜）浦本琉雅
（神大）植野光陽
（神大）清水臨大朗
（神大）佐々木琉空
（厚）紅葉和馬
（神大）中村優太
（神大）小川楓人

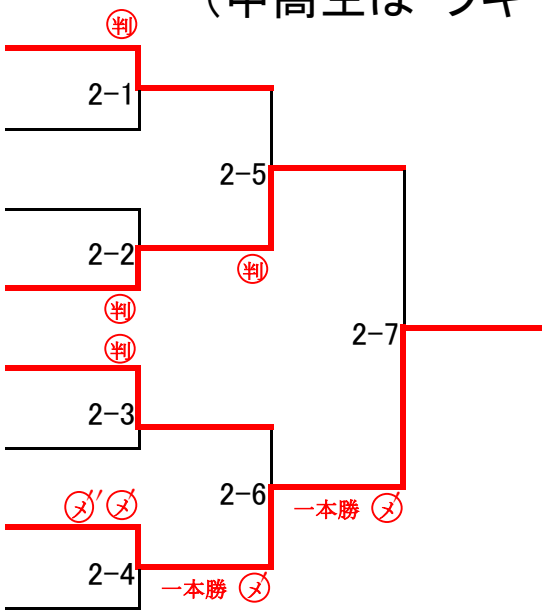

一般男子の部
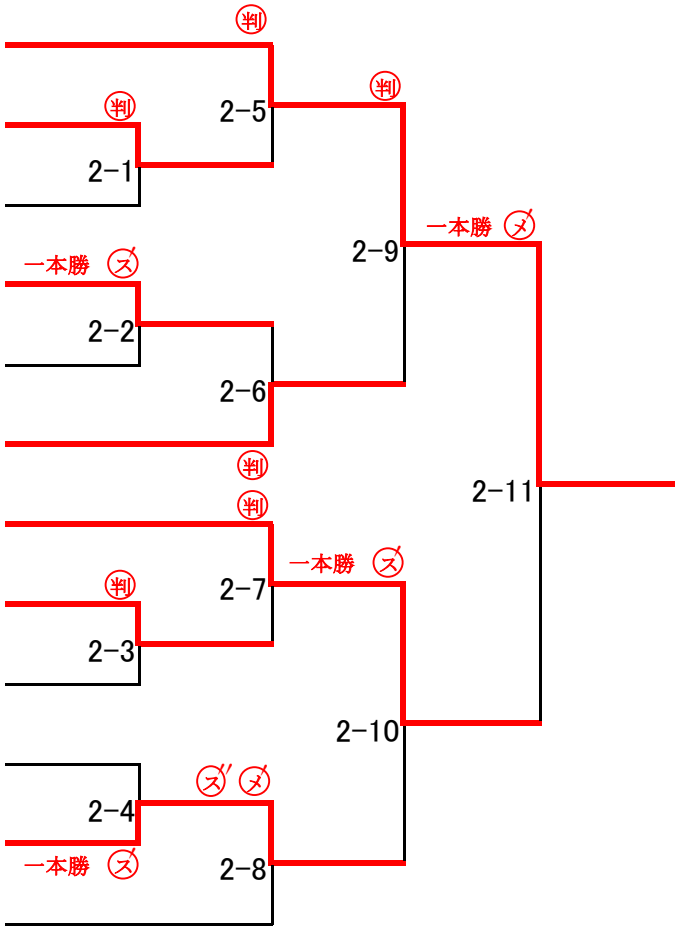
（浜）笹原伸介
（川）宮島章一
（厚）杉本達三
（浜）藤田　明
（須）品川迅基
（浜）相川大介
（川）鈴木浩介
（須）市原洋一
（川）原　憲市
（須）二方厚光
（浜）藤野憲介
（川）杉山雅洋