一般女子団体戦の部

（第一試合場）
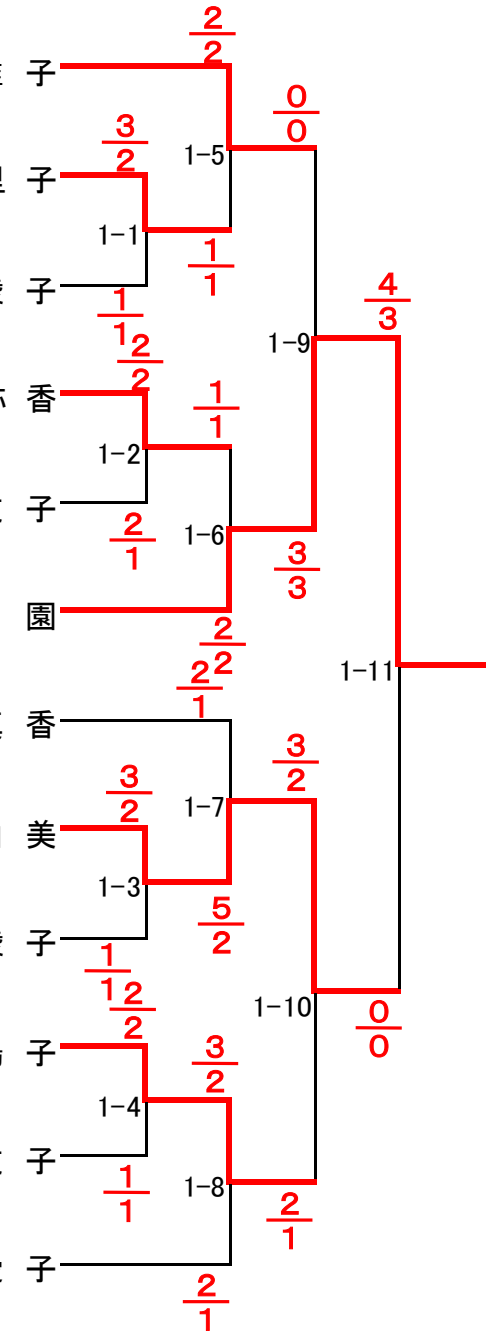
チーム	先鋒	中堅	大将
A（浜）	渡邊麻理子	藤川智子	奥村雅子
B（鎌女）	髙橋佑実	岡村結希	村中万里子
C（浜）	舘谷和子	~~中島雅子~~	加藤綾子
D（平）	大野治子	植田多美香	白山沙弥香
E（川）	鈴木好世	根本富美代	伊藤友子
F（浜）	高野愛	瀧口由衣	鈴木弓園
G（浜）	山田裕美	~~西岡千鶴~~	笠原真香
H（平）	宮下京子	前澤薫子	佐藤由美
I（浜）	松井敏美	~~権谷泰子~~	加藤綾子（1負大将）
J（須）	二方麻衣子	宮崎幸	髙橋陽子
K（浜）	江口正子	小川文代	伊藤友子（2負大将）
L（鎌）	酒井芙美	小田切由香子	竹中愛子