中　学　生　の　部　　1･4･5本目　（第二試合場）

（　し　か　け　）･（　応　じ　）
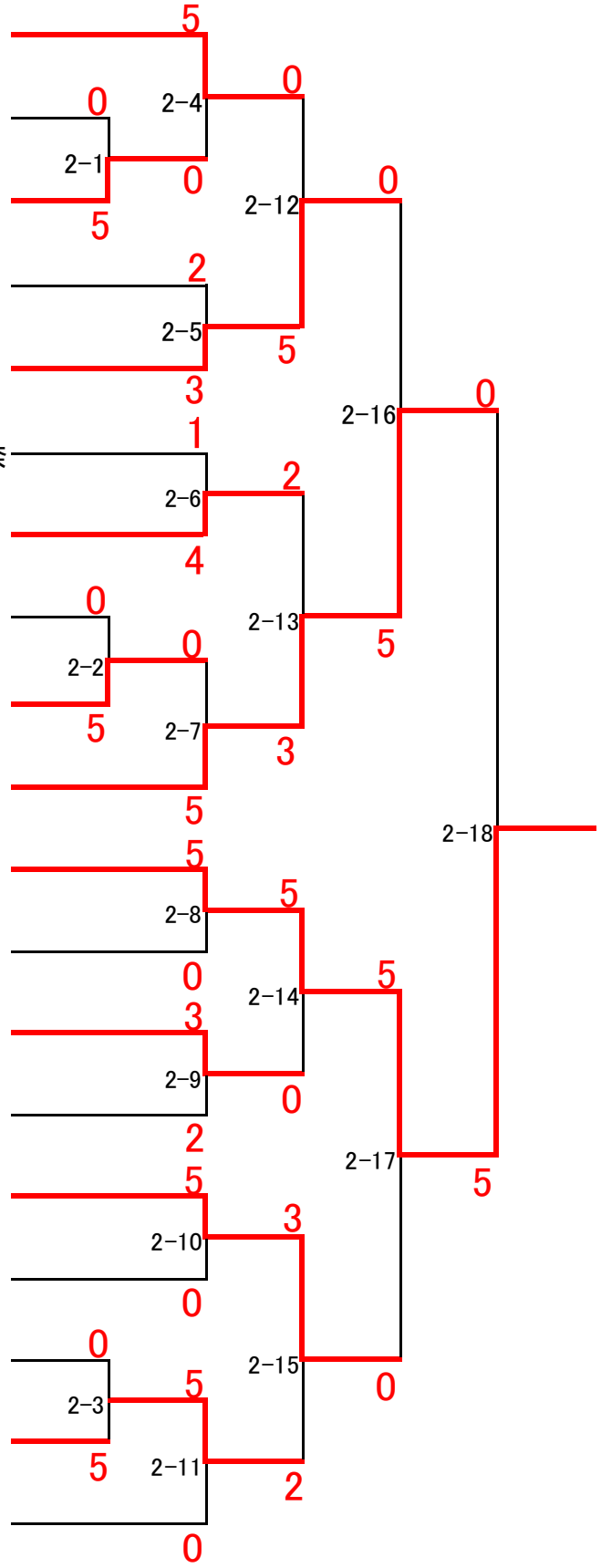
（須）	小川　莉奈	・	髙橋　美菜子
（神大）	柴阪　友維	・	髙部　理子
（神大）	中嶋　利依	・	川上　詩織
（神大）	廣瀬　くるみ	・	松永　美樹
（神大）	新保　美花	・	早川　知花
（平）	水島　寛子	・	（浜）君島　栞奈
（神大）	丸岡　美有	・	篠原　美布
（神大）	新井　寛乃	・	下地　菜友
（神大）	三富　まい	・	秋田　結衣
（神大）	石井　真実	・	浅田　ほのか
（須）	阿部　渚	・	鈴木　媛女
（神大）	松本　真奈	・	藤井　美奈子
（神大）	鈴木　沙羅	・	廣井　楓夏
（神大）	田中　咲葵	・	真鍋　千尋
（神大）	辰巳　葉子	・	井上　奈緒
（須）	髙橋　菜々子	・	鈴木　萌香
（神大）	鎰谷　彩香	・	小松　絢香
（神大）	竹内　瑠奈	・	栗田　朱音
（浜）	清水　日菜乃	・	浦本　琉雅