団　体　戦　の　部

（第一試合場）

ﾁｰﾑ	先鋒	中堅	大将
A（浜）	永松　彩香	佐藤あゆみ	山口夕佳里
B（平）	古谷　直美	植田多美香	白山沙弥香
C（浜）	山田　裕美	柏﨑　幸子	藤本　千春
D（須）	髙橋　陽子	郡　芙美代	小谷　智子
E（浜）	小川　文代	清水美砂緒	~~松本　典子~~
F（茅）	小寺　節子	山田　選子	富居　和子
G（鎌）	小田切由香子	渡邉　明子	関　美津代
H（浜）	坂東有希乃	坂本　理奈	楠生　弥生

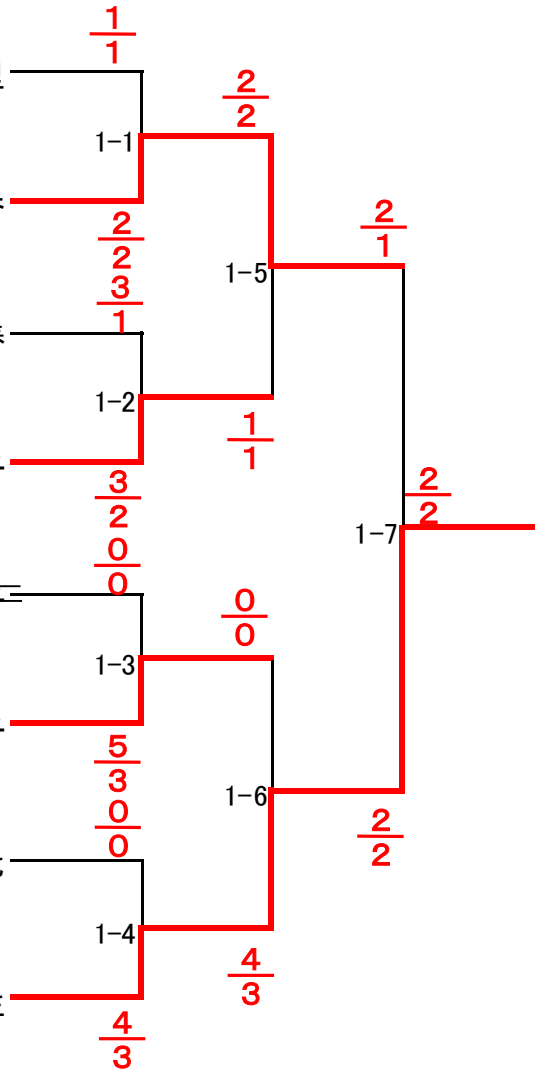

（第二試合場）

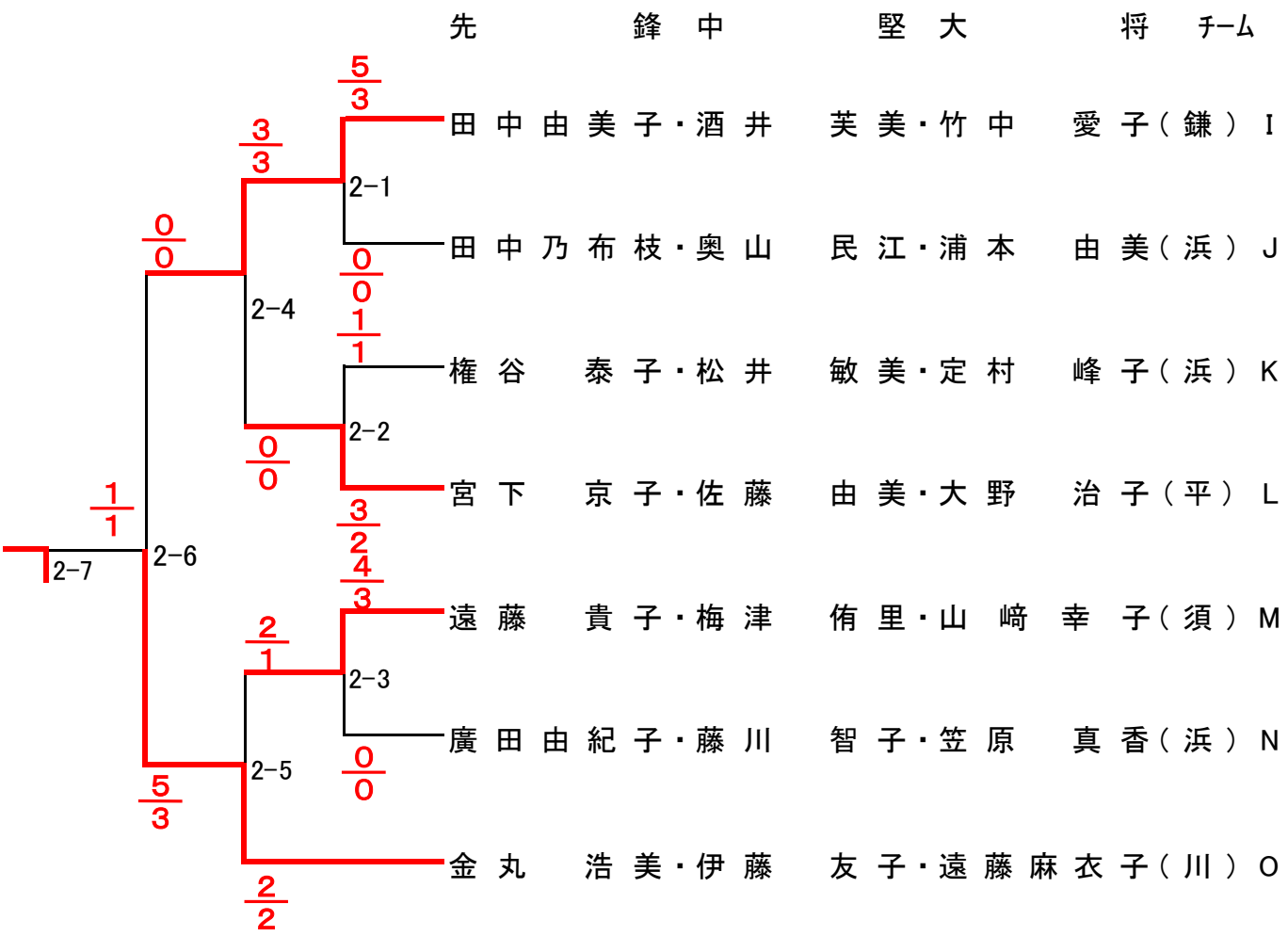
先　鋒　中　堅　大　将　チーム
田中由美子・酒井　芙美・竹中　愛子（鎌）I
田中乃布枝・奥山　民江・浦本　由美（浜）J
権谷　泰子・松井　敏美・定村　峰子（浜）K
宮下　京子・佐藤　由美・大野　治子（平）L
遠藤　貴子・梅津　侑里・山﨑　幸子（須）M
廣田由紀子・藤川　智子・笠原　真香（浜）N
金丸　浩美・伊藤　友子・遠藤麻衣子（川）O
2-1
2-2
2-3
2-4
2-5
2-6
2-7
5/3
3/3
0/0
0/0
1/1
3/2
4/3
2/1
0/0
5/3
2/2
1/1