演　技　競　技

小　学　生　の　部

1･2･4本目（第一試合場）
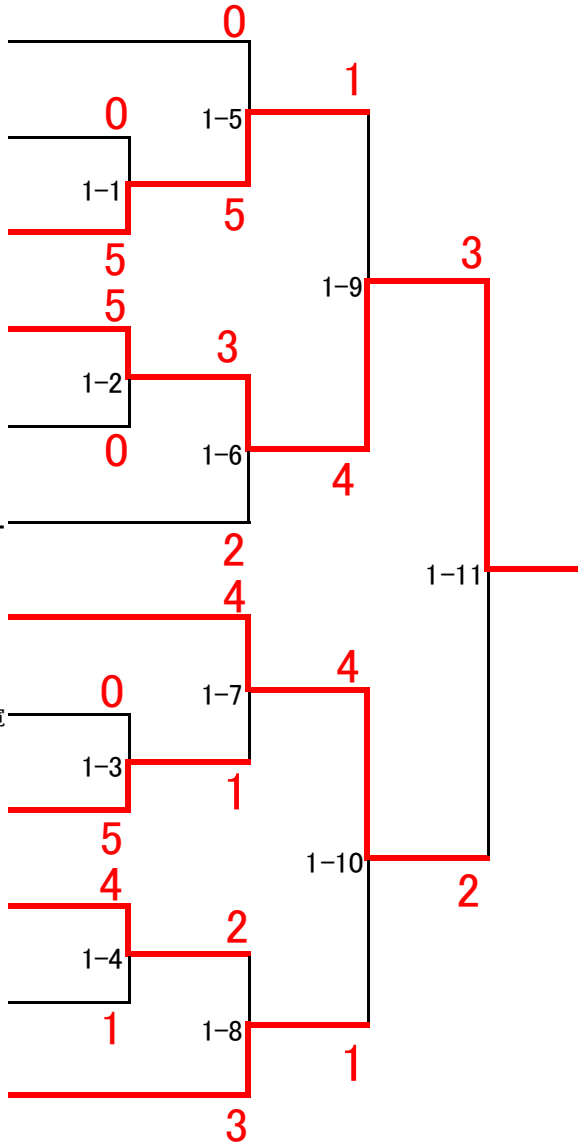
	（しかけ）		（応じ）
（須）	髙嶋　ことみ	・	梅津　友花里
（鎌女）	大関　俊平	・	奥　可鈴
（茅）	細井　彩乃	・	小寺　奏恵
（須）	木村　優那	・	小川　莉奈
（平）	池田　光輝	・	楠岡　茉生
（鎌女）	三輪　格聖	・	（平）片桐真珠子
（須）	木村　彩乃	・	髙橋　菜々子
（鎌女）	栗田　美優	・	佐藤テーラポーンパニット寛
（須）	木村　愛花	・	鈴木　萌香
（須）	小野寺　麻日	・	二方　瑞綺
（鎌女）	稲田　遊	・	寺崎　里紗子
（浜）	君島　栞奈	・	加藤　志歩