中　学　生　の　部

1･4･5本目（第二試合場）

（　し　か　け　）・（　応　じ　）
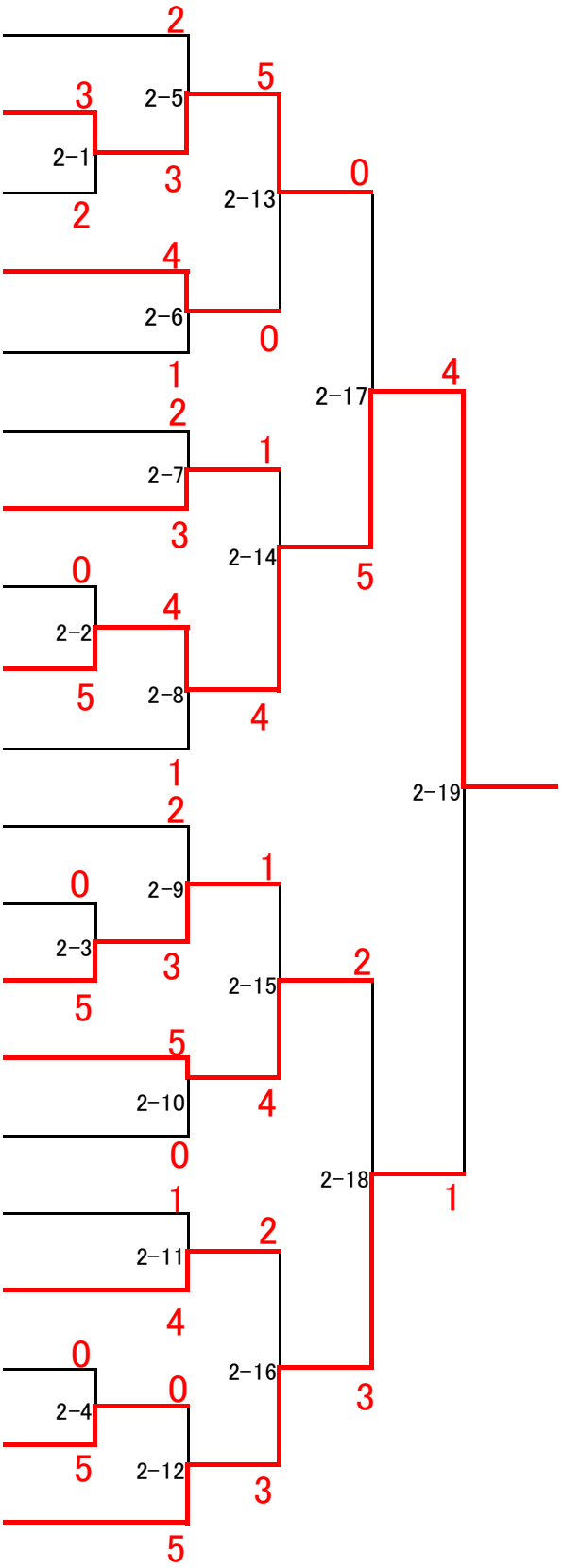
（神大）　石井　真実　・　鈴木　麻菜美
（神大）　松永　美樹　・　廣瀬　くるみ
（神大）　浅田　ほのか　・　藤井　美奈子
（浜）　浦本　琉雅　・　内山　舞
（神大）　丸岡　純可　・　林　玲央
（神大）　竹内　瑠那　・　篠原　美布
（神大）　儀間　智美　・　辰巳　葉子
（神大）　三富　まい　・　丸岡　美有
（神大）　武井　梓穂　・　廣井　楓夏
（須）　富井　颯紀　・　髙橋　美菜子
（神大）　森田　都望恵　・　早川　知花
（神大）　栗田　朱音　・　田中　咲葵
（神大）　新保（しんぼ）　美花　・　髙山　智恵
（須）　阿部　渚　・　鈴木　媛女
（神大）　芳賀　桜　・　松本　真奈
（神大）　松本　真奈　・　村田　萌瑛
（神大）　鈴木　沙羅　・　谷内田　里菜
（神大）　伊佐治　美歩　・　真鍋　千尋
（平）　片桐　幸香　・　藤井　美奈子（1の負応じ）
（神大）　井上　直緒　・　後藤　あずさ